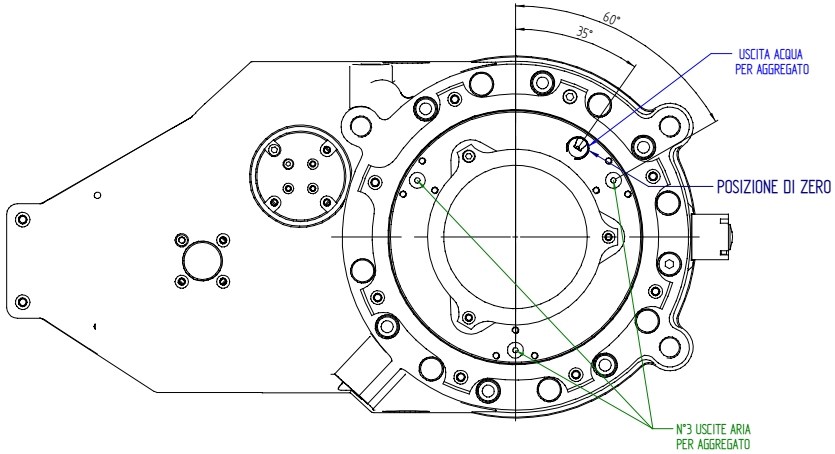

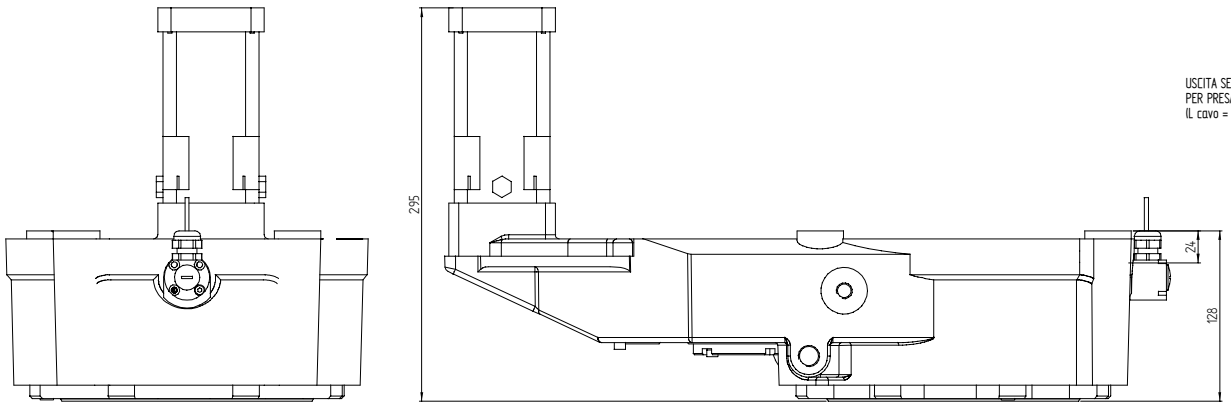

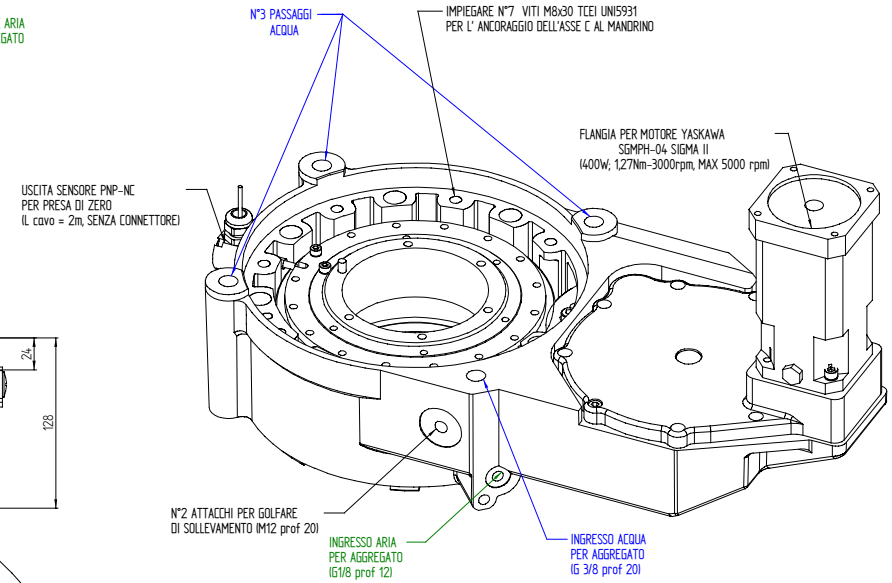

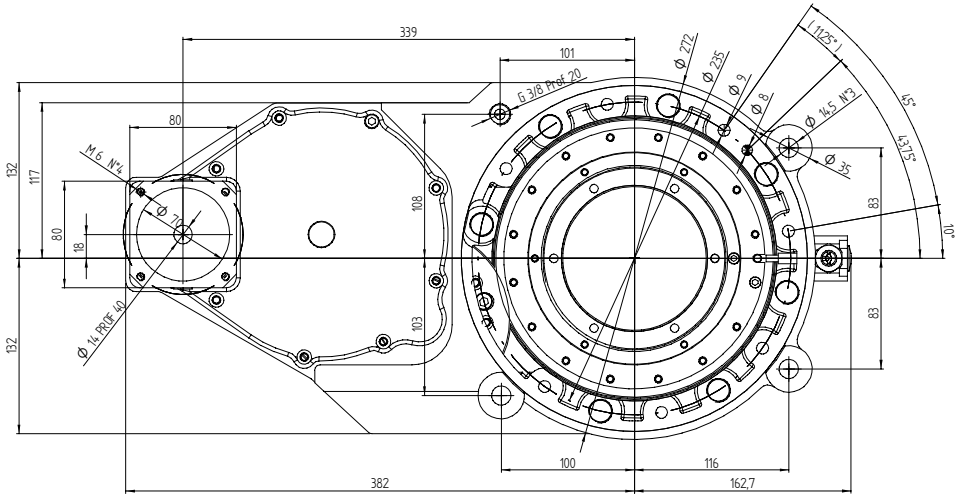

RAPPORTO TOTALE DI
RIDUZIONE 1 : 192

REV.	DESCRIZIONE REVISIONE	DATA	FIRMA

	DISEGNATO	CONTROLLATO	APPROVATO	SCALA 1:2
DATA	14.02.2001			PESO Kg 46
FIRMA	LEONARDI P.			GREZZO DI
MATERIALE				COSTITUISCE

TRATTAMENTO TERMICO
RIVESTIMENTO SUPERFICIALE
DENOMINAZIONE

DIMENSIONALE MK352 ASSE C X ES721

HSD

A1

QUOTE SENZA INDICAZIONE DI TOLLERANZA
- LAVORAZIONI MECCANICHE: UNI-ISO 22768-1/2-fH
- SALDOCARPENTERIE:
- DETTI:

REV SONO

CODE 4 ATTI 0.0.0

5530H0061

RIPRODUZIONE E/O DIFFUSIONE VIETATA